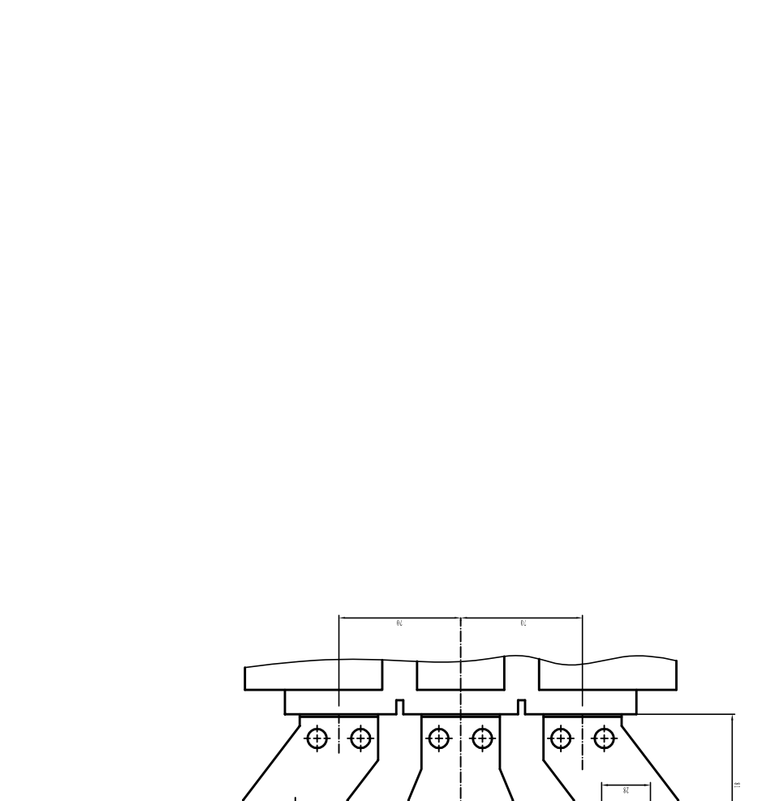

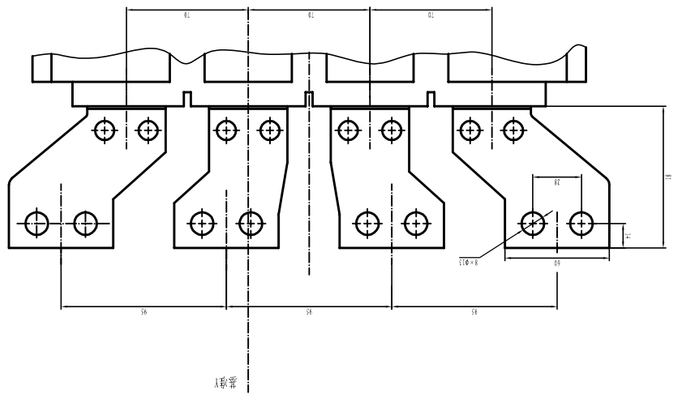

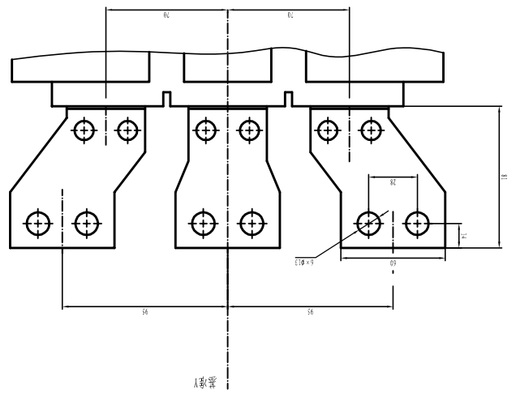

型号	L	L1	重量
5	287	198	1(m=400A-630A 三极
6	287	198	1(m=400A-1250A 三极
7	287	219	2(m=400A-630A 四极
8	357	219	2(m=400A-1250A 四极
9	357	319	3(m=400A 三极

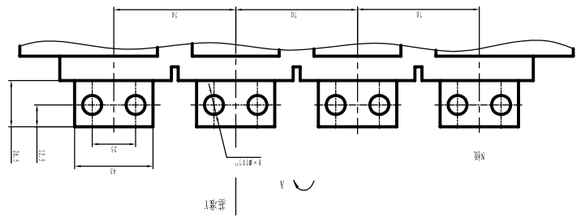

固定位置

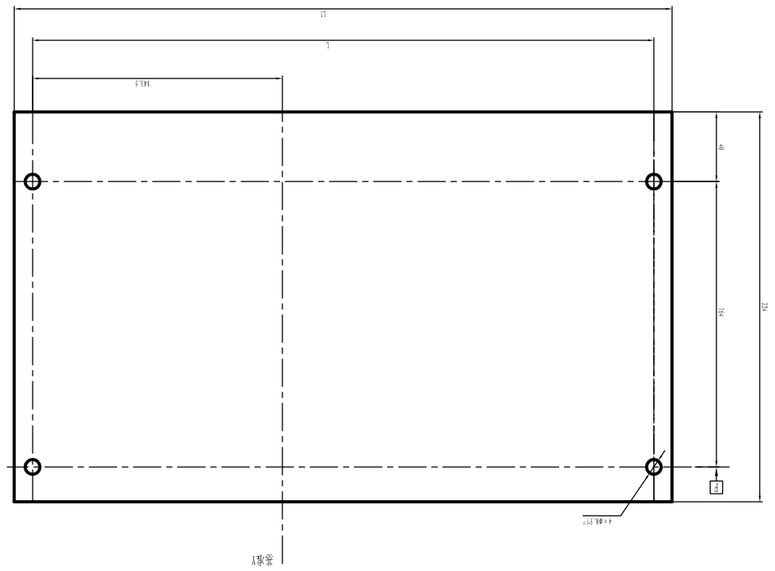

底板外形尺寸及安装孔位置示意图

比例 1:1

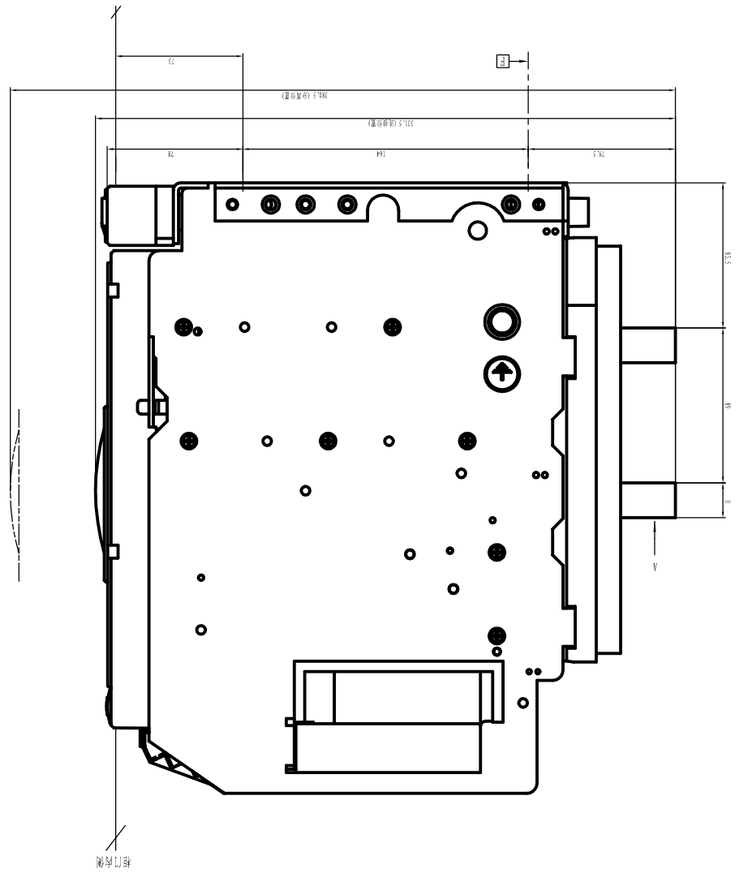

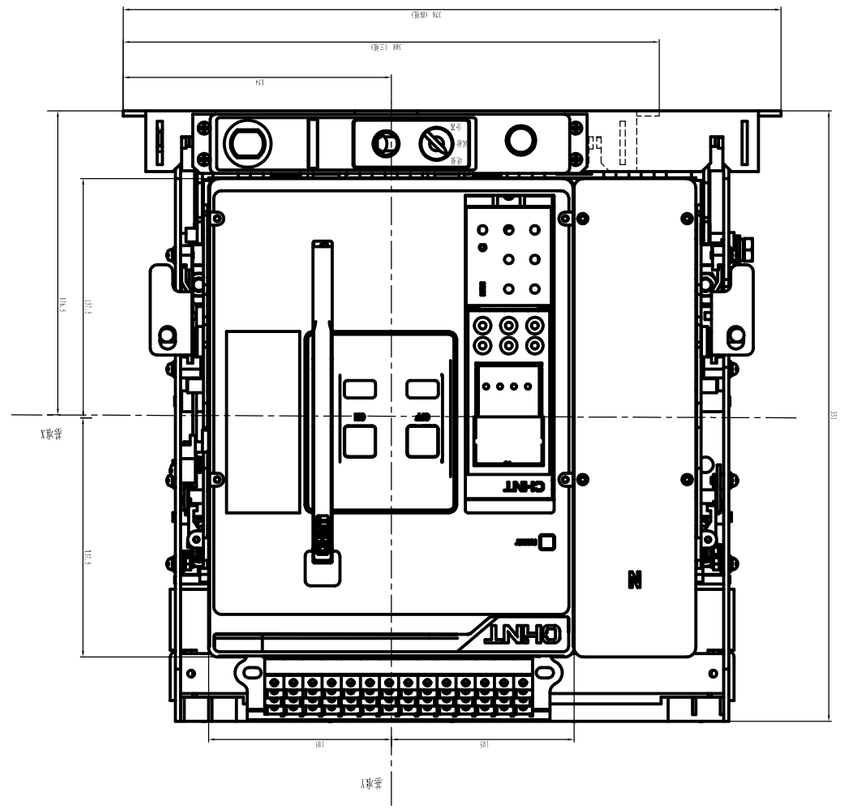

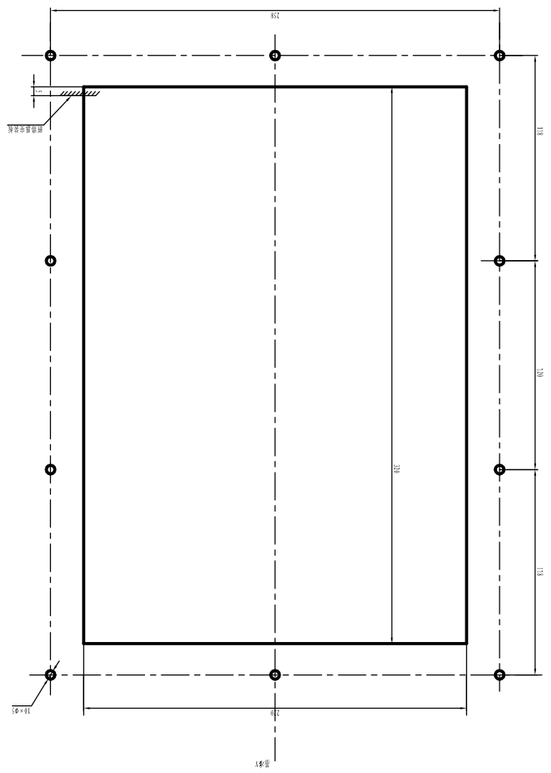

比例 1:1

线束孔洞排布位置尺寸孔尺寸