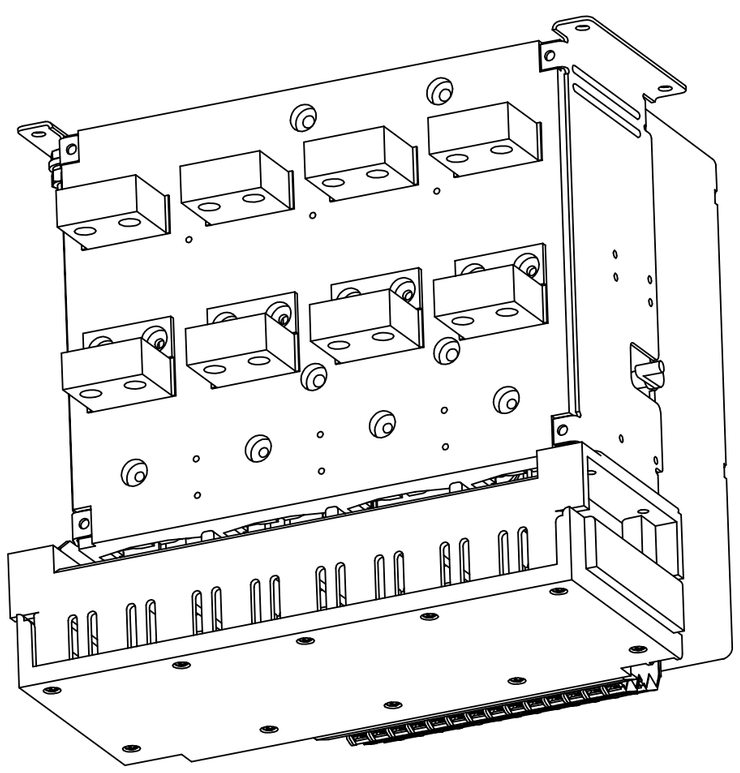

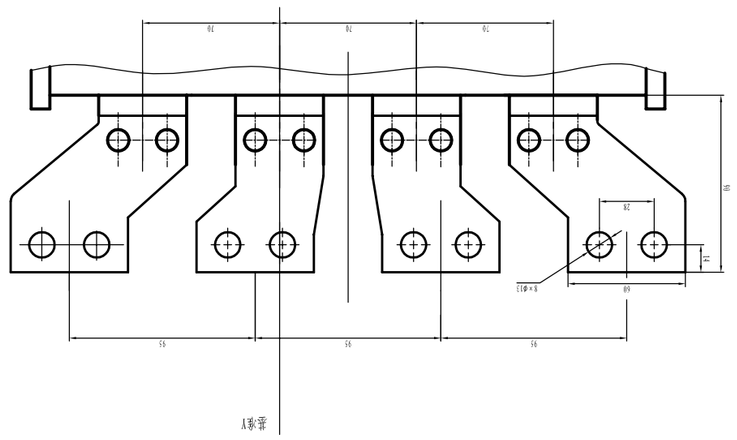


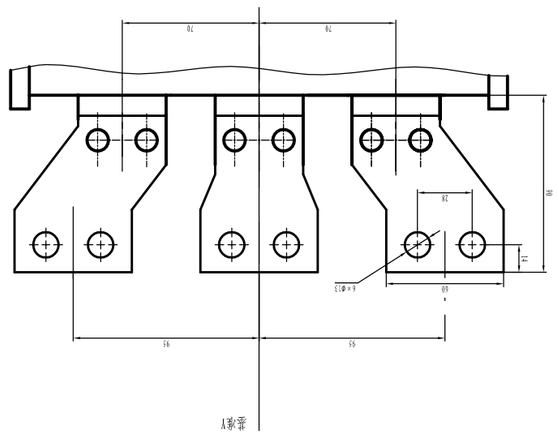


比例 1:1

顶视图

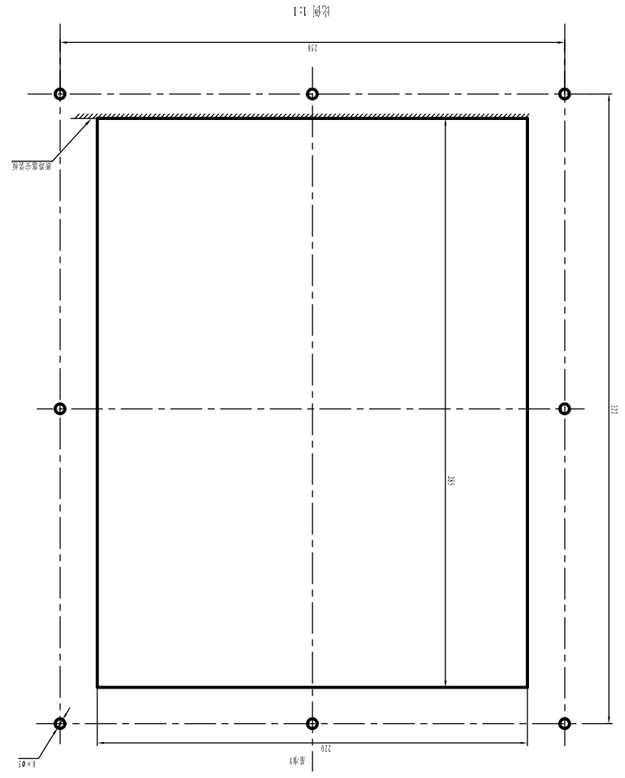


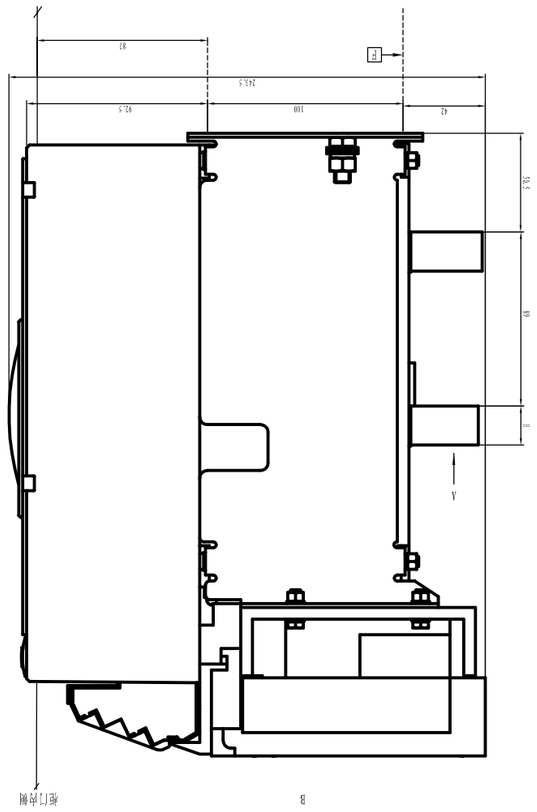


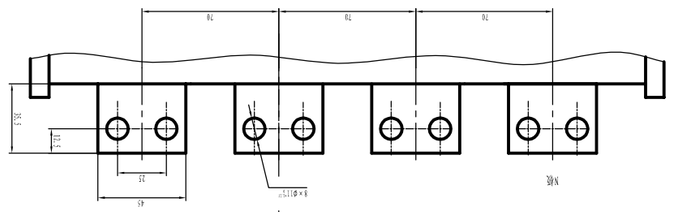


| 型号 | L | L1 | 总重 |
|---|---|---|---|
| S | 237 | 254 | I=40A－63A 固定式 三极 |
| 8 | 237 | 254 | I=40A－125A 固定式 三极 |
| 20 | 237 | 254 | I=160A 固定式 三极 |
| 5 | 307 | 324 | I=40A－63A 固定式 四极 |
| 8 | 307 | 324 | I=40A－125A 固定式 四极 |
| 20 | 307 | 324 | I=160A 固定式 四极 |

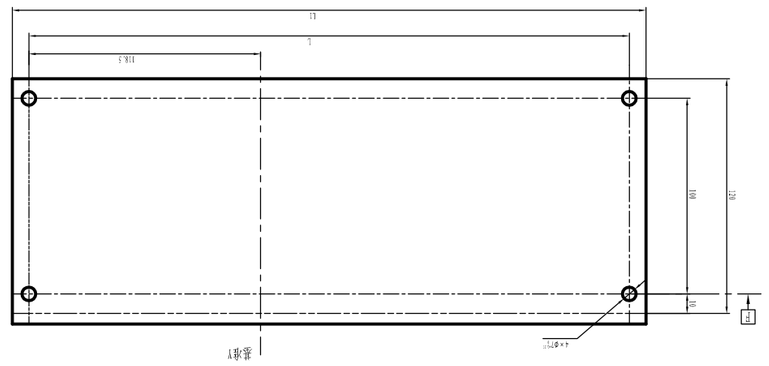


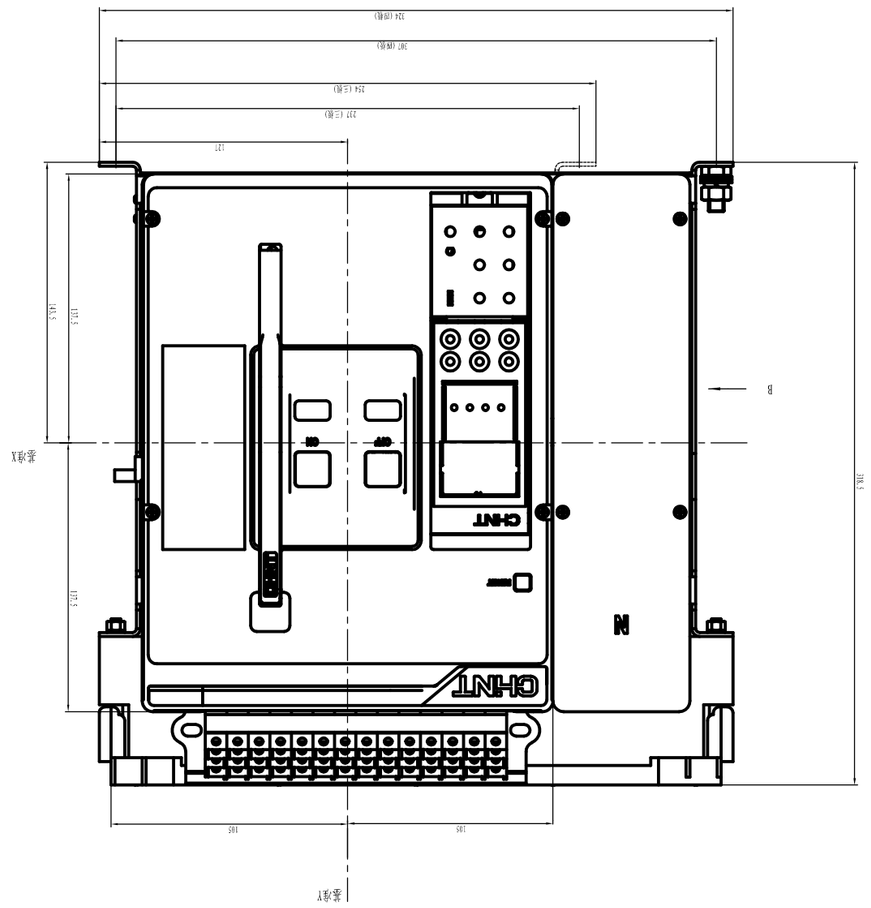


底座安装尺寸及安装孔配安电器图

比例 1:1